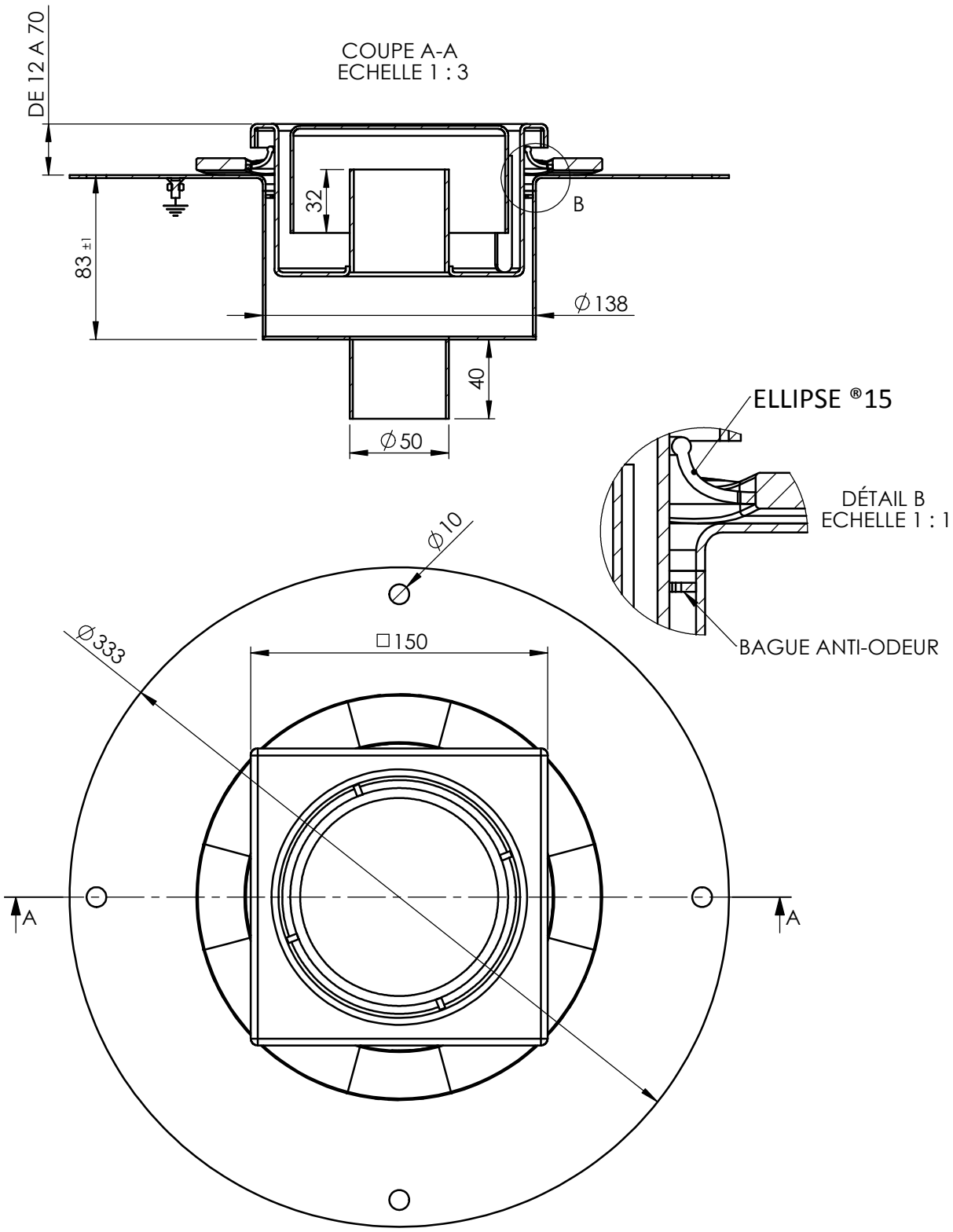

REVISIONS				
ZONE	REV.	DESCRIPTION	DATE	APPROUVE
	01	AJOUT BAGUE ANTI-ODEUR	21/10/2013	JMB

Commentaire :

Finition :

Dessiné par : JCGB

Date : 30/07/2013

LIMATEC®
Partout où l'inox s'impose
Z.I. - 625 route de la Dranse
74500 Amphion - Publier
FRANCE
Tel : 04 50 73 41 12
Fax : 04 50 73 48 87

Réf. pièce :

Matière : **1.4301**

Réf. produit : 1550FT

A4

Tolérances générales suivant norme NF EN 22768 classe m et K

Ce plan est la propriété de la société LIMATEC. Il ne peut être copié, exécuté ou diffusé sans l'autorisation écrite de notre société

Echelle : **1:5** N° plan : **1/1** 01